技術的パラメータ TECHNICAL PARAMETERS

項目 Item	仕様 Specification		YM80F		
射出	INJECTION UNIT	CN	A	B	C
スクリュ径	Screw Diameter	mm	30	32	35
スクリューL/D比率	Screw L/D Ratio	L/D	23.5	22	20.1
理論射出体積	Injection Volume (Theoretical)	Cm^3	117	133	158
射出重量	Injection Weight	g	106	121	144
射出率	Injection Rate	g / s	71	81	97
射出圧力	Injection Pressure	MPa	230	203	170
ｽｸﾘｭ回転速度	Screw Speed	rpm	240		
型締	CLAMPING UNIT				
型締力	Clamping Force	KN	800		
型開閉ストローク	Clamping Stroke	mm	320		
最大型開距離	Daylight	mm	670		
タイバー間隔（H×V)	Space Between Tie Bars(HxV)	mm	360x360		
金型取付寸法（H×V）	Platen Size (HxV)	mm	540x540		
最大金型厚さ	Max. Mold Height	mm	350		
最小金型厚さ	Min. Mold Height	mm	150		
エジェクタストローク	Ejector Stroke	mm	90		
エジェクタ力	Ejector Force	kN	30		
その他	OTHER				
最大ポンプ圧力	Max. Pump Pressure	Mpa	16		
油圧ポンプ電動機出力	Hydraulic Pump Motor Power	kw	11		
ヒータ電力	Heater Power	kw	7.55		
制御回路電力	Control Circuit Power	kw	0.3		
総電力	Total Electric Power	kw	18.85		
機械寸法	Machine Dimensions (LxWxH)	m	3.81 x 1.19 x 1.79		
作動油体積	Hydraulic Oil Tank Capacity	L	180		
機械質量	Machine Weight	ton	2.9		
模板正面尺寸	Platen Dimension		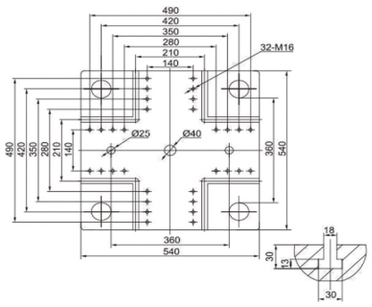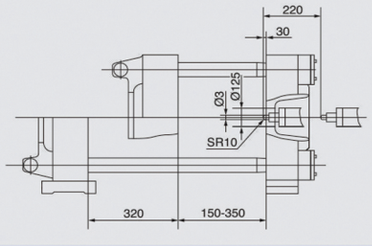		
模板側面尺寸	Mold Space Dimension